Mastella

BATHROOM FURNITURE

2020

Yesterday,
Today,
Tomorrow,

The Evolution

B

Y

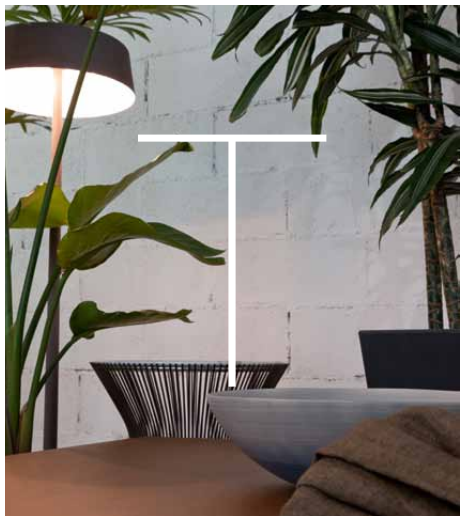

T

E

Mastella

Byte 1 / 05
Byte 2 / 13
Byte 2b / 19
Byte 3 / 21
Byte 4 / 25
Byte 5 / 31
Byte 6 / 37
Byte 7 / 47
Byte 8 / 53
Byte 9 / 61
Byte 10 / 65
Byte 11 / 69
My space 1 / 43
My space 2 / 75
Technical section / 77

Mastella

Byte 1

Mastella

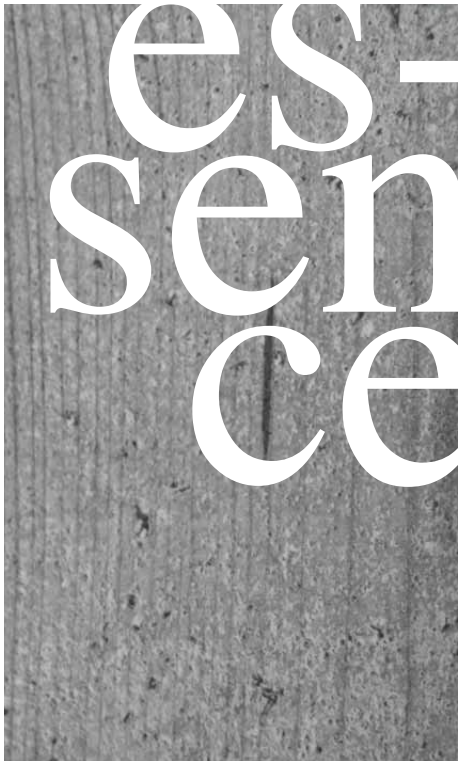

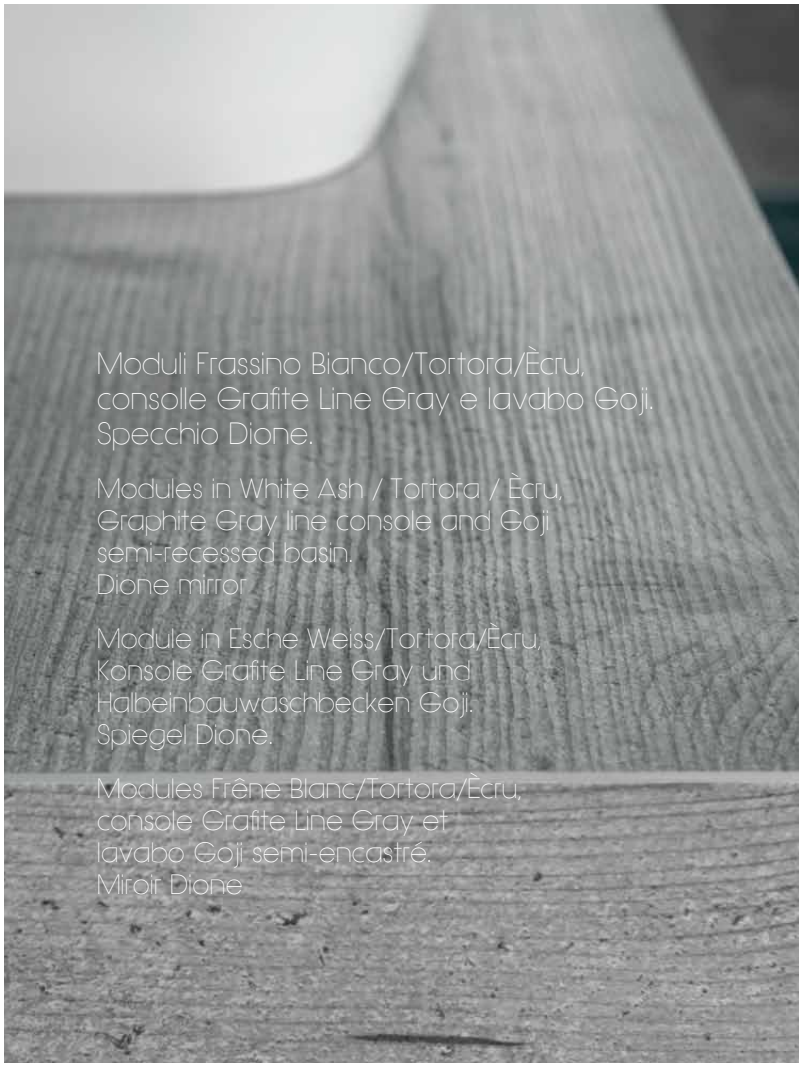

Moduli Frassino Bianco/Tortora/Ècru,
consolle Grafite Line Gray e lavabo Goji.
Specchio Dione.

Modules in White Ash / Tortora / Ècru,
Graphite Gray line console and Goji
semi-recessed basin.
Dione mirror

Module in Esche Weiss/Tortora/Ècru,
Konsole Grafite Line Gray und
Halbeinbauwaschbecken Goji.
Spiegel Dione.

Modules Frêne Blanc/Tortora/Ècru,
console Grafite Line Gray et
lavabo Goji semi-encastré.
Miroir Dione

Met e pensili combinati con
nuove varianti legno e laccati.

Met and wall cabinets combined with new
wooden finishes and new lacquered colors.

Met Kästen und Hängemodule in neuen
Holzdekoren und Lackfarben.

Met et modules suspendus avec les
nouvelles finitions de bois et de laques.

Mastella

Fabulous spaces

Vasca sartoriale Kelly in CRISTALPLANT®.

Taylor-made Kelly bathtub in CRISTALPLANT®.

Maßgefertigte Wanne Kelly in CRISTALPLANT®.

Baignoire Kelly sur mesure en CRISTALPLANT®.

Mastella

Natural ambience

Mastella

Byte 2

Mastella

Moduli Tranchè chiaro, Bianco Mat con
top-lavabo semincasso Mak mat-Maniglia Mimì bianco.

Modules in Tranchè chiaro / White Mat finish with semi-recessed Integral
wash basin in Mak mat - Mimì handle in White finish.

Module in Tranché Hell, Weiss Matt mit
Halbeinbauwaschtisch in Mak Mat. Griff Mimì Weiß.

Modules Tranché Claire, Blanc Mat avec
lavabo intégré semi-encastré Mak Mat. Poignée Mimì Blanc.

Mastella

my open space

Combinazione di colonne a giorno creato per arredare qualsiasi ambiente della casa, dall'antibagno alla camera...

Combinations of open column units created to furnish any area of the house, from the front bathrooms to the room...

Kombination offener Hochschränke für die Einrichtung verschiedener Ambiente, von der Badvorkammer bis zum Schlafzimmer...

Arrangement de colonnes ouvertes crée pour meubler toute la maison, de l'anti-salle de bains à la chambre...

Byte 2b

Mastella

Byte 3

Monoblocchi L81 laccati Seta mat e Salvia lux con lavabo Asia81 in Mitek.
Specchio contenitore Sun. Maniglia Nensi

Monoblocks W81 lacquered Seta mat and Salvia lux with wash basin Asia81 in Mitek.
Sun mirror cabinet. Nensi handle.

WTU in Breite 81cm mit Asia 81 Waschtisch in Mitek, Seta Mat und Salvia Lux lackiert.
Spiegelschrank Sun. Griff Nensi.

Porte lavabos I cm 81 avec lavabo Asia 81 en Mitek, laqués Seta Mat et Salvia Lux.
Armoire de toilette Sun. Poignée Nensi.

DE LUXE SPA
DE LUXE SPA
DE LUXE SPA
DE LUXE SPA
DE LUXE SPA
DE LUXE SPA

Mastella

Byte 4

Mastella

Consolle Host in Tecnoril con portasalviette.

Host console in Tecnoril with towel rail.

Host Konsole in Tecnoril mit Handtuchhalter.

Console Host en Tecnoril avec porte-serviette.

Natural colors

Mastella

Portalavabo Soft-Pine, maniglia Tonga cromo Elemento giorno Soft-Pine con divisori Bianco mat.
Cassetto interno con frontale Soft-Pine.

Soft-Pine wash basin unit, Tonga handle in chrome. Soft-Pine open storage units with partitions in Bianco mat.
Internal drawer with front in Soft-Pine finish.

WTU in Soft Pine, Griff Tonga Chrom.
Offenes Modul in Soft Pine mit Trennwänden in Weiß Matt. Innenschublade mit Vorderteil in Soft Pine.

Porte lavabo Soft-Pine, poignée Tonga chromo.
Elément ouvert Soft-Pine avec séparateurs Blanc Mat. Tiroir intérieur avec façade Soft-Pine.

Mastella

Byte 5

Consolle Okite Bianco Assoluto, lavabo Ilkos, elemento a giorno e specchio Timo mat. Portasalviette L:100 cromo. Maniglia Mimì bianco.

Okite Bianco Assoluto console, Ilkos wash basin, open storage unit and mirror in Timo mat finish. Towel rail W100 in chrome. Mimì handle in white finish.

Konsole in Okite Bianco Assoluto, Waschbecken Ilkos, offenes Modul und Spiegel in Timo Mat. Handtuchhalter B100 Chrom. Griff Mimì Weiß:

Console Okite Bianco Assoluto, lavabo Ilkos, élément ouvert et miroir Timo Mat. Porte-serviette l 100 chromo. Poignée Mimì Blanc.

Harmony and charm

Vasca Yole freestanding in Mitek.
Specchio Mat Persona bianco mat

Yole freestanding bathtub in Mitek.
Mat Persona mirror white mat

Freistehende Badewanne Yole in Mitek.
Spiegel Mat Persona in weiss matt.

Baignoire Yole Freestanding en Mitek.
Miroir Mat Persona blanc mat.

Mastella

Mastella

Byte 6

Mastella

Top-lavabo vetro Sat Tortora sp.10mm
con cambio profondità.
Moduli Soft-Pine/Tortora mat.
Maniglia Cuba satinata

Integral wash basin in glass satin Tortora 10mm
thickness with the change of the depth.
Modules Soft-Pine/Tortora mat.
Cuba handle satin.

Waschtisch in Glas satiniert Tortora in Stärke 10mm mit
Tiefenreduzierung.
Module in Soft Pine und Tortora Mat.
Griff Cuba satiniert.

Lavabo intégré en verre Tortora Satiné épaisseur 10mm
avec double profondeur.
Modules Soft-Pine/Tortora Mat.
Poignée Cuba satinée.

Mastella

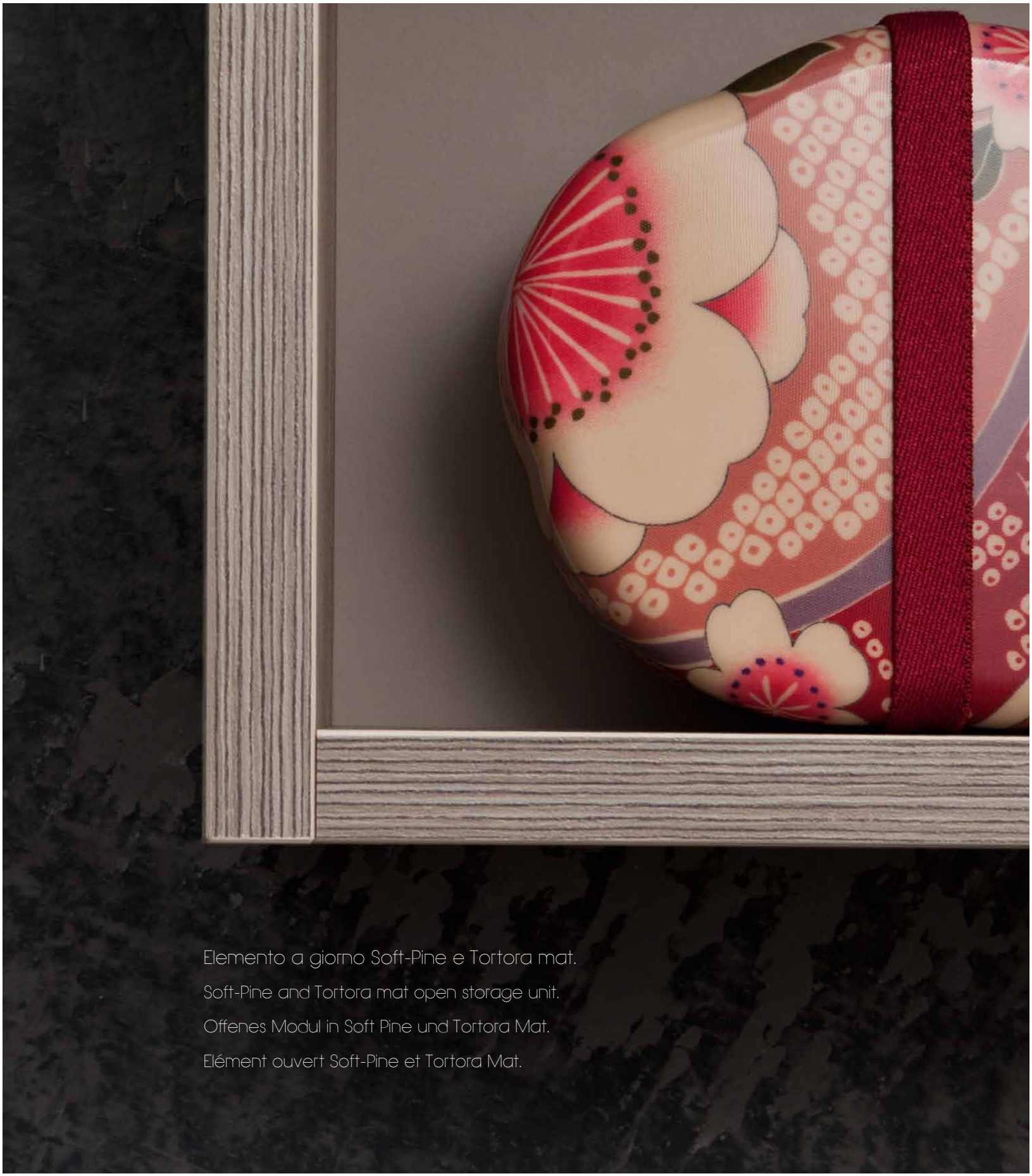

Elemento a giorno Soft-Pine e Tortora mat.

Soft-Pine and Tortora mat open storage unit.

Offenes Modul in Soft Pine und Tortora Mat.

Elément ouvert Soft-Pine et Tortora Mat.

my wardrobe

Mastella

My space 1

Mastella

My space 1 propone soluzioni di armadiature
attrezzate anche per il guardaroba,
in tutte le varianti legno e laccati.

My space 1 offers solutions for cabinets equipped
for the wardrobe in all wooden and lacquered finishes.

My space 1 bietet Schranksysteme auch für
die Garderobe in allen Holzdekoren und Lackfarben.

My space 1 offre des solutions d'armoires équipées
pour la garde-robe dans toutes les finitions bois et laqués.

Mastella

Byte 7

Mastella

Consolle wengè grigio, lavabo Asia70 Moduli laccati Polvere mat.

Wengè grigio console, wash basin Asia 70, modules laquered in Polvere mat finish.

Konsole in Wenge Grau, Asia 70 Waschbecken. Module Polvere Mat lackiert.

Console Wengé Grigio, lavabo Asia 70. Modules laqués Polvere Mat.

Mastella

Combinazione di elementi a giorno Polvere mat.-Vasca Vanity CRISTALPLANT®.
Combination of open storage units in Polvere mat finish. Vanity bathtub in CRISTALPLANT®.
Kombination offener Module in Polvere Mat. Badewanne Vanity in CRISTALPLANT®.
Arrangement d'éléments ouverts Polvere Mat. Baignoire Vanity en CRISTALPLANT®.

Portalavabi Tranchè scuro, top-lavabo Mak duo mat.
Maniglia Tonga cromo. Specchio contenitore Sun L:100.

Wash basin units in Tranchè scuro finish, integral wash basin Mak Mat Duo. Tonga handle in chrome finish. Sun mirrored cabinet W100.

WTU in Tranché Dunkel, Doppewaschtisch Mak Mat Duo.
Griff Tonga Chrom. Spiegelschrank Sun B100.

Porte lavabos Tranché Foncé, Lavabo intégré Mak Mat Duo.
Poignée Tonga chromo. Armoire de toilette Sun L 100.

Byte 8

Particolare interno cassetto con divisori e accessori in Frassino Nero.

Internal drawer's detail with dividers and accessories in black ash.

Schubladendetail mit Einsätzen in Esche Schwarz.

Détail tiroir intérieur avec séparateurs en frêne noir.

LUXE SPA
LUXE SPA

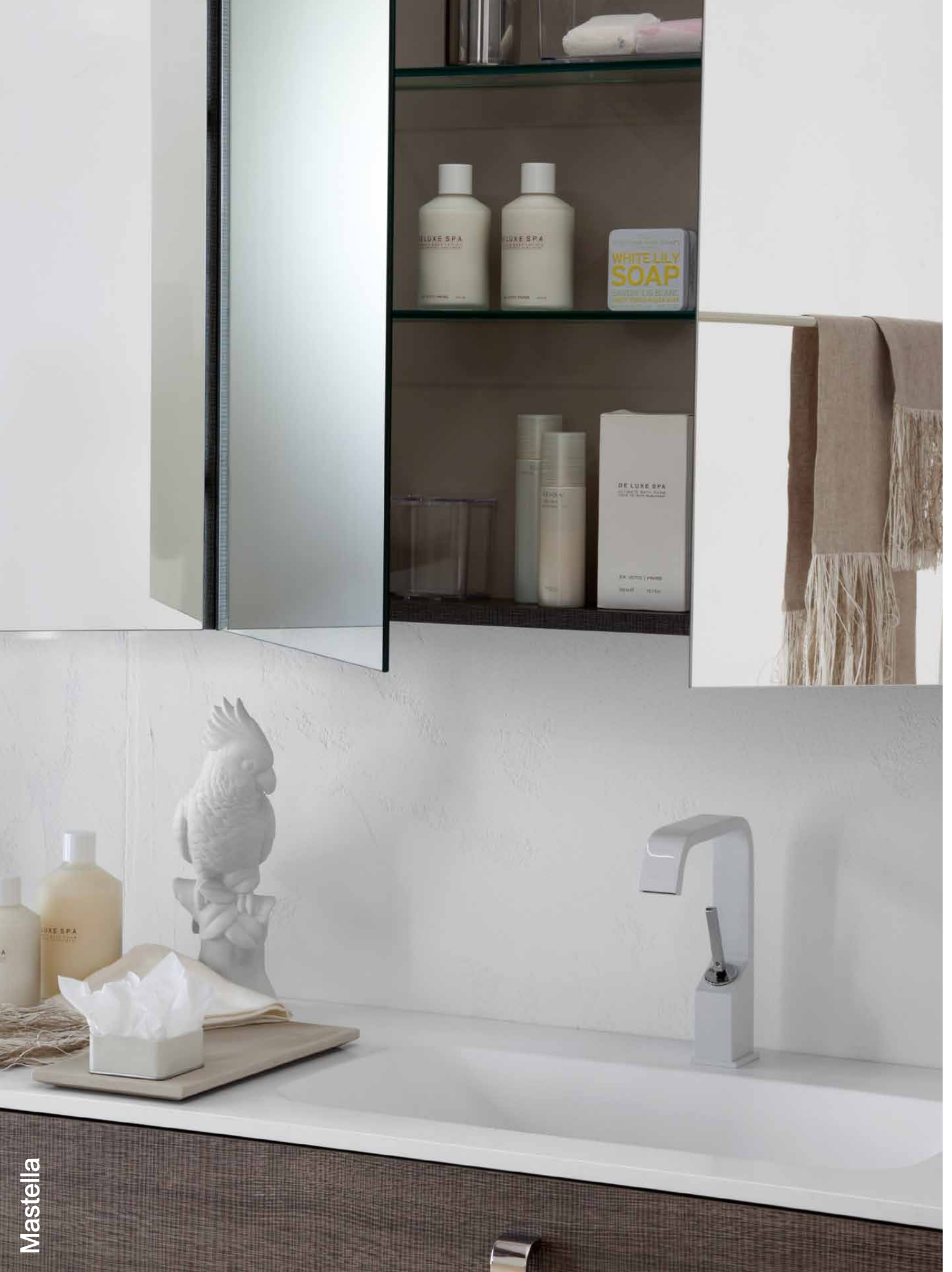

Mastella

DE LUXE SPA
DE LUXE SPA
ULTIMATE BATH FOAM

Essential spirit

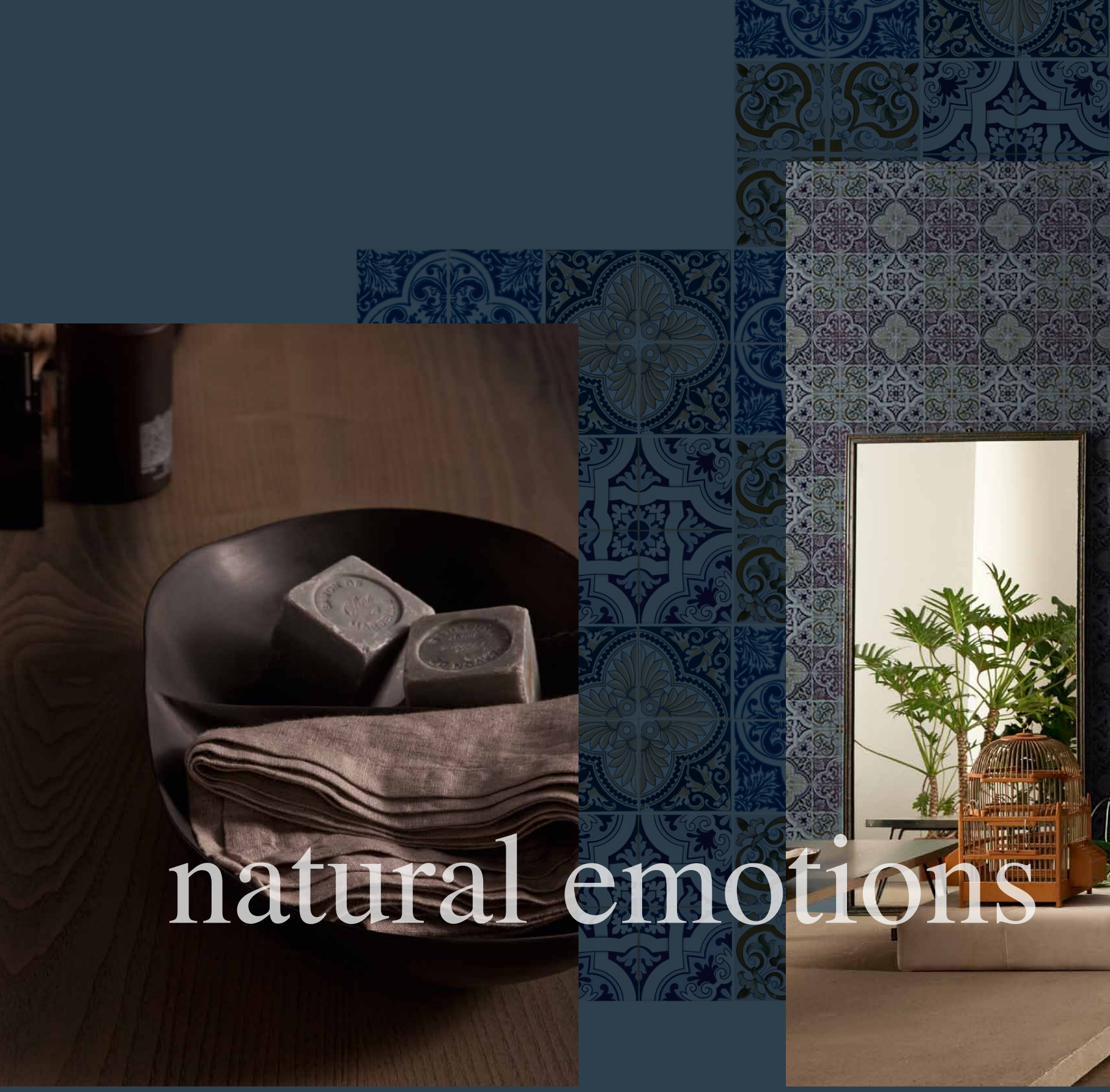

Mastella

Byte 9

Moduli Malva mat. Lavabo Riace Mitek.
Top vetro Sat Malva.
Maniglia Cuba satinata.

Modules in Malva mat. Riace wash basin in Mitek.
Glass top Malva satin.
Cuba handle satin.

Module in Malva Mat. Riace Waschbecken in Mitek.
Glasplatte in Malva satiniert.
Griff Cuba satiniert.

Modules Malva Mat. Lavabo Riace en Mitek.
Plan en verre Malva satiné.
Poignée Cuba satinée.

DE LUXE SPA
ULTIMATE BATH CRYSTALS
CRISTAUX DE BAIN SUBLIMANTS

Byte 10

Mastella

Mastella

Lavabo Sasso ceramica bianco. Specchio Swarovski. Moduli e top Petrolio Mat

Wash basin Sasso in white ceramic. Swarovski mirror. Modules and top in Petrolio Mat.

Sasso Waschbecken in weißer Keramik. Spiegel Swarovski. Module und Platte in Petrolio Mat.

Lavabo Sasso céramique blanc. Miroir Swarovski. Modules et plan Petrolio Mat.

natural elements and decorations

Charming rooms

Antibagno: armadiatura funzionale Frassino Bianco.
Bagno: portalavabo H.14 cm
Ècru mat, moduli H.24 Frassino Bianco.

Front bathroom: functional wardrobe in white ash finish.
Bathroom: wash basin unit H.14 cm
in Ècru mat, modules H.24 in white ash.

Vorzimmer Bad : Funktionsschrank in Esche Weiß.
Bad : WTU H14cm Ecru Mat.
Module H24cm Esche Weiß.

Anti-salle de bains : Armoire fonctionnelle Frêne Blanc.
Salle de bains : Porte lavabo h 14 cm Ecru Mat.
Modules h 24 cm Frêne Blanc.

Mastella

Byte 11

Specchio Sky inclinato.
Particolari complementi Frassino Bianco.

Sky inclined mirror.
Details of the complements in white ash.

Spiegel mit Neigung.
Detail der Zusatzteile in Esche Weiß.

Miroir Sky incliné vers l'avant.
Détails compléments Frêne Blanc.

Mastella

Sifone salvaspazio consigliato per soluzioni d'arredo per persone disabili.
Top-lavabo Elba in Tecnoril.

Space saving drainpipe reccomended on furniture solutions for disables.
Integral wash basin Elba in Tecnoril.

Raumsparsiphon für barrierefreie Einrichtungslösungen emphohlen.
Waschtisch Elba in Tecnoril.

Siphon conseillé pour solutions d'ameublement pour les personnes à mobilité reduité.
Lavabo intégré Elba en Tecnoril.

Mastella

My laundry

My space 2

Sistema di armadiature attrezzate per arredare con stile ambienti funzionali della casa come il disimpegno, la lavanderia etc...

Equipped wardrobes system to design functional rooms as the hallway the laundry etc..

Ausgestattete Schranksysteme um ein funktiunelles Ambiente einzurichten.

Armoires combinables équipées pour meubler avec style tous les ambiances fonctionnelles de la maison comme le débrayage, la buanderie, ...

Mastella

BATHROOM FURNITURE

Technical section

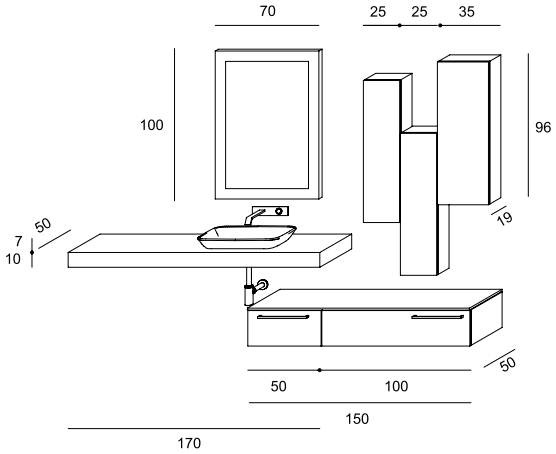

Consolle Grafite Line Gray e lavabo Goji.
Complemento Frassino Bianco.
Pensili Frassino Bianco,Grigio mat,Tortora lux.
Maniglie Nensi33. Specchio Dione.

Consolle Grafite Line Gray and semi-recessed basin Goji in Mitek.
Modules in ash white.
Wall units in ash white,Grigio mat,Tortora lux.
Nensi33 handles. Dione mirror.

Grafite Line Gray Konsole mit Halbeinbauwaschbecken Goji.
Zusatzelement in Esche Weiß, Grigio Mat, Tortora Lux.
Griffe Nensi 33. Spiegel Dione.

Console Grafite Line Gray et vasque Goji semi-encastré.
Complément en Frêne Blanc.
Modules suspendus en Frêne Blanc, Grigio Mat, Tortora Lux.
Poignées Nensi 33. Miroir Dione.

Byte 1 / pag. 05

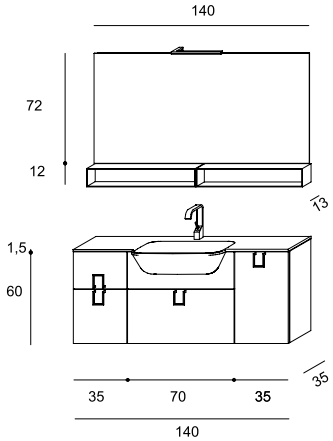

Top-lavabo Mak semincasso mat.
Moduli Tranchè chiaro/Bianco mat.
Met Tranchè chiaro/Bianco mat. Maniglie Mimì bianco.
Specchio Bimol. Lampada Elle.

Semi built-in integral wash basin Mak mat.
Modules in Tranchè chiaro/White mat.
Met in Tranchè chiaro/White mat. Mimì white handles.
Bimol mirror. Elle lamp.

Halbeinbauwaschtisch in Mak.
Module in Tranché Hell/Weiss Mat.
Met Kästen in Tranché Hell/Weiss Matt. Spiegel Bimol.
Lampe Elle.

Lavabo intégré en Mak. semi-encastré Mat.
Modules Tranché Claire/Blanc Mat.
Met Tranché Claire/Blanc Mat. Poignées Mimi Blanc.
Miroir Bimol. Lampe Elle.

Byte 2 / pag. 13

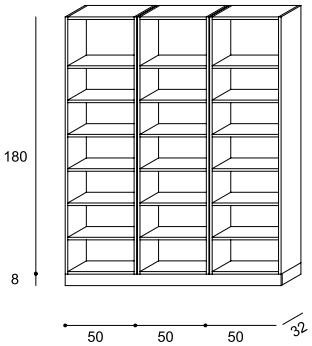

Colonne a giorno Tranchè chiaro.

Open tall units in Tranchè chiaro.

Offene Schränke in Tranché Hell.

Colonnes ouvertes Tranché Claire.

Byte 2b / pag. 19

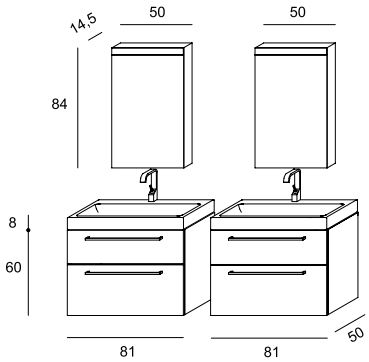

Lavabo Asia81 Mitek.
Moduli Seta Mat/ Salvia Lux.
Maniglia Nensi52.
Specchio contenitore Sun, con luce led interna.

Asia81 Basin in Mitek.
Wash basin units in Seta Mat/ Salvia Lux.
Nensi52 handle.
Sun mirrored cabinet with internal led light.

Waschtisch Asia 81 in Mitek.
Module in Seta Mat/Salvia Lux.
Griff Nensi 52.
Spiegelschrank Sun mit interner LED Beleuchtung.

Lavabo Asia 81 en Mitek.
Modules Seta Mat/Salvia Lux.
Poignée Nensi 52.
Armoire de toilette Sun avec led à l'intérieur.

Byte 3 / pag. 21

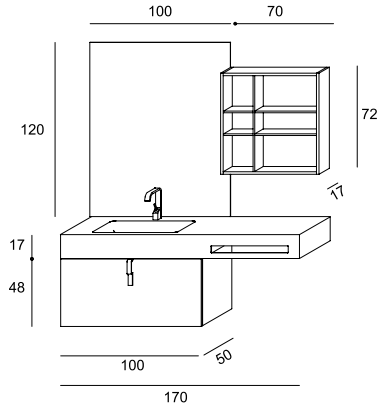

Consolle Host in Tecnoril con portasalviette.
Portalavabo Soft-Pine con cassetto interno.
Maniglia Tonga cromo.
El. Giorno Soft-Pine con divisori Bianco Mat.Specchio Giò.

Host console in Tecnoril with towelholder.
Wash basin unit in Soft-Pine with internal drawer.
Tonga chome handle.
Open wall unit in Soft-Pine with partitions in Bianco Mat. Giò mirror.

Host Waschtisch mit Handtuchhalter.
WTU in Soft Pine mit Innenschublade.
Griff Tonga Chrom.
Offenes Modul in Soft Pine mit Weiss matten Trennwänden. Spiegel Giò.

Console Host en Tecnoril avec porte-serviette.
Porte lavabo Soft-Pine avec tiroir intérieur.
Poignée Tonga chromo.
Elément ouvert Soft-Pine avec séparateurs Blanc Mat. Miroir Giò.

Byte 4 / pag. 25

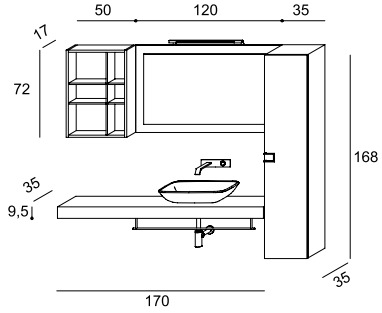

Consolle Okite Bianco Assoluto. Lavabo Ilkos.
Moduli laccati Timo mat. Maniglia Mimì bianco.
Specchio Mat Timo mat.
Lampada Street.

Consolle in Okite Bianco Assoluto. Ilkos basin.
Modules in Timo mat. Mimì white handle.
Mat mirror in Timo mat.
Street lamp.

Konsole in Okite Bianco Assoluto. Waschbecken Ilkos.
Lackierte Module in Timo Mat.
Lampe Street.

Console Okite Bianco Assoluto. Lavabo Ilkos.
Modules laqués Timo Mat.
Poignée Mimi Blanc. Miroir Mat Timo Mat.
Lampe Street.

Byte 5 / pag. 31

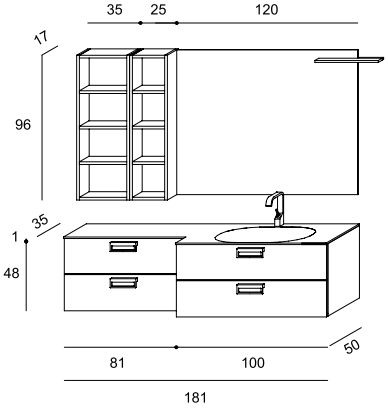

Top-lavabo vetro sat Tortora.
Moduli Soft-Pine/Tortora mat. Maniglia Cuba satinata.
El a giorno Soft-Pine/Tortora mat. Specchio Bimol.
Lampada Tend.

Integral glass wash basin in Tortora satin.
Modules in Soft-Pine/Tortora mat. Cuba satin finish handle.
Open wall unit in Soft-Pine/Tortora mat. Bimol mirror.
Tend lamp.

Waschtisch in satiniertem Glas Tortora.
Module in Soft Pine / Tortora Mat. Griff Cuba satiniert
Offenes Modul in Soft Pine / Tortora Mat. Spiegel Bimol.
Lampe Tend.

Lavabo intégré en verre Tortora satiné.
Modules Soft-Pine / Tortora Mat. Poignée Cuba satinée.
Elément ouvert Soft-Pine/Tortora Mat. Miroir Bimol.
Lampe Tend.

Byte 6 / pag. 37

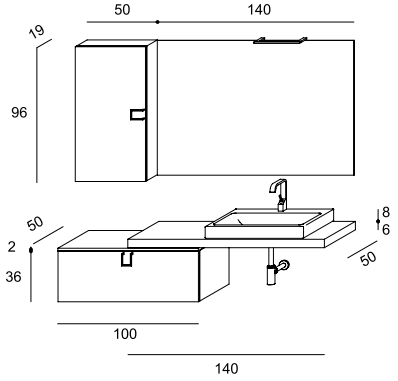

Consolle Wengè Grigio. Lavabo Asia70.
Moduli Polvere mat. Maniglia Mimì bianco.
El. Giorno Polvere mat.
Specchio Bimol. Lampada Rio.

Console in Wengè Grigio. Asia70 basin.
Modules in Polvere mat. Mimì white handle.
Open wall unit in Polvere mat.
Bimol mirror. Rio lamp.

Konsole in Wenge Grigio. Waschbecken Asia 70.
Module in Polvere Mat.
Griff Mimi Weiß. Offenes Modul in Polvere Mat.
Spiegel Bimol. Lampe Rio.

Console Wenge Grigio. Lavabo Asia 70.
Modules Polvere Mat. Poignée Mimi Blanc.
Elément ouvert Polvere Mat.
Miroir Bimol. Lampe Rio.

Byte 7 / pag. 47

Byte 8 / pag. 53

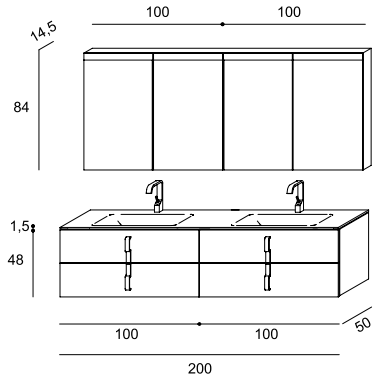

Top-lavabo Mak duo mat.
Moduli Tranchè scuro.
Maniglia Tonga cromo.
Specchio contenitore Sun L:100cm, con luce led interna.

Integral wash basin Mak Duo mat.
Modules in Tranchè scuro.
Tonga chome handle.
Sun Mirrored cabinet L:100cm with internal led light.

Waschtisch in Mak Duo Mat.
Module in Tranché Dunkel.
Griff Tonga Chrom.
Spiegelschrank Sun Breite 100cm mit interner LED Beleuchtung.

Lavabo intégré Mak Duo Mat.
Modules Tranché Foncé.
Poignée Tonga Chromo.
Armoire de toilette Sun l 100 cm. avec led à l'intérieur.

Byte 9 / pag. 61

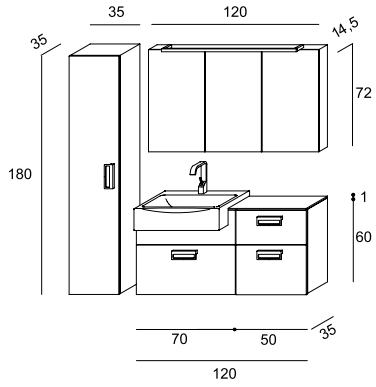

Top vetro sat Malva sp.10mm. Lavabo Riace.
Moduli Malva mat. Maniglia Cuba satinata.
Specchio Domus P:14,5cm.
Lampada Dory.

Glass top in Malva satin 10mm thick. Riace basin.
Modules in Malva mat. Cuba satin finish handle.
Domus mirror depth 14,5cm.
Dory lamp.

Glasplatte satiniert Malva in 10mm Stärke.
Waschbecken Riace. Module in Malva Mat. Griff Cuba satiniert. Domus Spiegelschrank in Tiefe 14,5.
Lampe Dory.

Plan en verre Malva satiné épaisseur 10mm. Lavabo Riace.
Modules Malva Mat. Poignée Cuba satinée.
Miroir Domus p 14.5 cm.
Lampe Dory.

Byte 10 / pag. 65

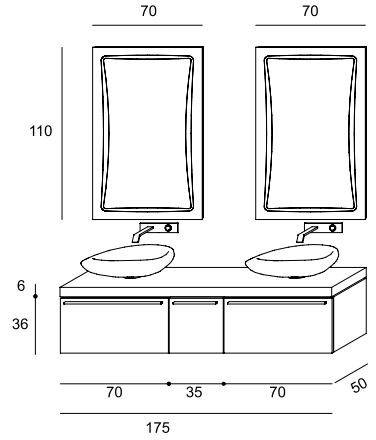

Top Petrolio mat sp.6 cm.
Lavabo Sasso ceramica bianco.
Moduli Petrolio mat.
Maniglia Allu. Specchio Swarovski.

Console in Petrolio mat 6cm high.
White ceramic basin Sasso.
Modules Petrolio mat.
Allu handle. Swarovski mirror.

Platte in 6cm Stärke in Petrolio Mat.
Sasso Waschbecken in weißer Keramik.
Module in Petrolio Mat.
Griff Allu. Spiegel Swarovski.

Plan Petrolio Mat épaisseur 6 cm.
Lavabo Sasso céramique blanc.
Modules Petrolio Mat.
Poignée Allu. Miroir Swarovski.

Byte 11 / pag. 69

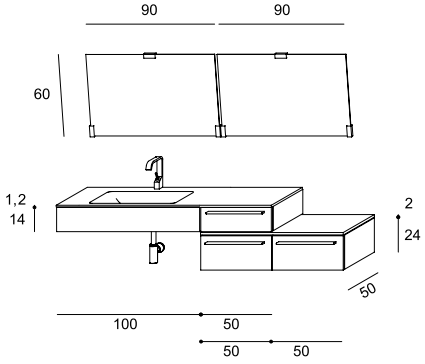

Top-Lavabo Elba. Portalavabo Ècru mat.
Complemento Frassino Bianco.
Maniglia Allu.
Specchio Sky inclinato.

Integral wash basin Elba in Tecnoril.
Wash basin unit in Ècru mat h.12.
Modules h.24 in ash white.
Allu handle. Sky inclined mirror.

Waschtisch Elba. WTU in Ecru Mat.
Zusatzteil in Esche Weiss.
Griff Allu.
Spiegel Sky mit Neigung.

Lavabo intégré Elba. Porte lavabo Ecru Mat.
Complément Frêne Blanc.
Poignée Allu.
Miroir Sky incliné vers l'avant.

My space 1 / pag. 43

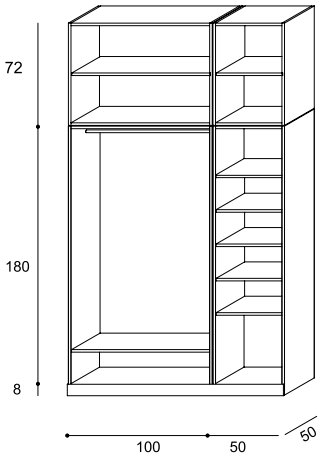

Armadiatura Frassino Bianco.
Maniglia Allu.

Wardrobe in ash white.
Allu handle.

Schrank in Esche Weiss.
Griff Allu.

Armoire en Frêne Blanc.
Poignée Allu.

My space 2 / pag. 75

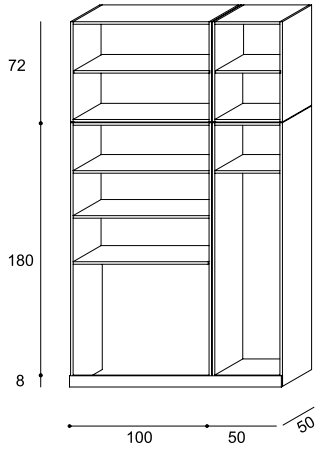

Armadiatura Frassino Bianco.
Maniglia Allu.

Wardrobe in ash white.
Allu handle.

Schrank in Esche Weiss.
Griff Allu.

Armoire en Frêne Blanc.
Poignée Allu.

Finiture / Finishes / Oberflächen / Finitions

Legno / Wood / Holz / Bois

201 TRANCHÉ CHIARO	202 TRANCHÉ SCURO	203 SOFT PINE	204 FRASSINO BIANCO	96 BETULLA	93 WENGÈ	98 NOCE FUMÈ	97 WENGÈ GRIGIO

Colori Mat & Lux / Colours Mat & Lux / Farben Mat & Lux / Couleurs Mat & Lux

03 LUX / 10 MAT BIANCO	102 LUX / 101 MAT LINO	104 LUX / 103 MAT ÈCRU	106 LUX / 105 MAT MAGNOLIA	42 LUX / 41 MAT PAGLIERINO	21 LUX / 20 MAT ALBA	11 LUX / 01 MAT TERRACOTTA	84 LUX / 83 MAT CAPPUCCINO	49 LUX / 48 MAT PAPAIA	27 LUX / 25 MAT AMARANTO
28 LUX / 26 MAT RUBINO	23 LUX / 22 MAT BORDÒ	57 LUX / 55 MAT VERDE PACIULI	108 LUX / 107 MAT SETA	110 LUX / 109 MAT SALVIA	112 LUX / 111 MAT TIMO	61 LUX / 60 MAT PERLA	114 LUX / 113 MAT POLVERE	116 LUX / 115 MAT DENIM	118 LUX / 117 MAT PETROLIO
65 LUX / 66 MAT BLU	64 LUX / 63 MAT PERVINCA	39 LUX / 38 MAT CIPRIA	73 LUX / 72 MAT VIOLA ORCHIDEA	120 LUX / 119 MAT MALVA	82 LUX / 81 MAT TORTORA	13 LUX / 12 MAT AVANA	85 LUX / 86 MAT MARRONE	15 LUX / 14 MAT GRIGIO	89 LUX / 88 MAT NERO

Colori Perlé / Colours Perlé / Farben Perlé / Couleurs Perlé

40 GOLD PERLÈ	87 TABACCO PERLÈ	69 CIELO PERLÈ	29 MELANZANA PERLÈ	80 PIOMBO PERLÈ

Colori top Okite / Okite top colours / Farben der Platten in Okite / Couleurs Plans Okite

BIANCO ASSOLUTO	NERO ASSOLUTO	EASY BEIGE	EASY BROWN	EASY TAUPE	EASY GRAY

Colori top Grafite / Grafite top colours / Farben der Platten in Grafite / Couleurs Plans Grafite

GRAFITE BLACK	GRAFITE BROWN	GRAFITE GRAY	GRAFITE LINE GRAY

BYTE 2.0

BYTE2.0 si caratterizza per l'inserimento di nuovi materiali come l'Okite,la Grafite,il Mak, i Tranchè, il Soft Pine,
il Frassino Bianco e nuovi laccati con toni naturali.
Sono stati inseriti inoltre, elementi a giorno originali, anche la modularità è stata implementata con l'inserimento di nuove misure.
Particolare attenzione è stata dedicata al miglioramento della qualità con l'inserimento di nuove attaccaglie,
particolarmente robuste, di facile regolazione ed antisgancio. Sono stati rinforzati inoltre, i top laccati con l'aggiunta di uno speciale additivo.

Byte 2.0 is characterized by the addition of new materials as Okite, Grafite, Mak, new finishes as the Tranchè, Soft Pine and White Ash wood and new natural tone colours.
Original and stylish open storage units have been integrated and also the existing modularity has been enforced by new sizes.
It has been given particular attention to the improvement of the quality through the integration of new hanger, extremely strong, easy to adjusting
and equipped with anti-unhooking system.
In addition the lacquered worktops have been reinforced thanks to a supplement additive on the paint.

Die neu hinzugefügten Materialien wie Okite, Grafite, Mak, Tranché, Soft Pine sowie die neuen Naturfarbtöne der
Lackoberflächen zeichnen die neue BYTE2.0 Kollektion aus.
Hinzugefügt wurden auch neue und originelle offene Module; das modulare System wurde mit neuen Maßen erweitert.
Besondere Aufmersamkeit wurde der Verbesserung des Besfestigungssystem gewidmet, die neuen Beschläge haben eine größere Tragkraft,
sind einfach verstellbar und haben ein integriertes Antiaushängungssystem. Auch werden die lackierten Platten dank eines speziellen Zusatzes extra gehärtet.

BYTE 2.0 est caractérisé par l'introduction de nouveaux matériaux comme l'Okite, la Grafite, le Mak, le Tranché, le Soft Pine,
le Frêne Blanc et les nouveaux laques avec teintes naturelles.
Ont été également inclus éléments ouverts originales et aussi la modularité a été mise en œuvre avec l'introduction de nouvelles mesures.
Une attention particulière a été dédiée à l'amélioration de la qualité avec l'introduction de nouveaux supports, très solides,
faciles à régler et avec système de désaccouplement. Aussi les plans laqués ont été renforcés avec l'ajout d'un additif spécial.

Info tecniche generali / General technical information / Technische Informationen / Informations techniques généraux

Idropan: materiale in particelle di legno, trattato idrorepellente. Bordatura con colla poliuretanica.

Finitura legno: rivestimento melaminico.
Finitura mat: laccatura opaca satinata.
Finitura lux: laccatura lucida.
Finitura perlé: laccatura madreperlata.
Finitura interna: i moduli finitura legno hanno internamente la finitura legno. I moduli finitura mat - lux - perlè
hanno internamente la finitura melaminica color tortora.
I moduli in finitura tranchè chiaro e scuro, soft pine e frassino bianco hanno la schiena in melaminico color tortora.
Cassetti: struttura interna in metallo con chiusura rallentata.
Ripiani interni: sono forniti di serie in vetro con reggi ripiano in metallo.
Maniglie: i moduli non prevedono alcuna maniglia di serie, nell'ordine specificare il tipo scelto.
Altezze: i moduli di serie sono forniti per essere sospesi a parete con sistema antisgancio.

Idropan: panel made of particles of water-repellent treated wood. Polyurethane glue on the edge.

Wood finish: melamine coating.
Mat finish: satin mat lacquer.
Lux finish: high gloss lacquer.
Metallic finish: mother pearl lacquer.
Internal finish: all modules in wooden finish have got an internal wood finish. All modules in mat, lux,
metallic finish have got an internal melamine tortora colour finish.
All modules in tranche chiaro and scuro, soft pine and white ash have got the back panel in melamine tortora colour finish.
Drawers: internal metal sides and dampened self-closing total extension runners.
Internal shelves: shelves are supplied as standard in glass with metal brackets.
Handles: our modules are not supplied with a standard handle, handle type has to be specified on the order form.
Hights: suspended units with anti-fall system.

Idropan: Wasserabweisende Spanplatte, Kantenanleimung mit Polyurethanklebstoff.

Oberfläche Holz: Melaminbeschichtung.
Oberfläche Mat: Matt satinierte Lackierung.
Oberfläche Lux: Hochglanzlackierung.
Oberfläche perlé: Metallische Lackierung.
Oberfäche Korpusinnere: bei Holdekor ist auch die innere Oberfläche in Holzdekor.
Bei allen Lackoberflächen ist der Korpus innen Tortora melaminbeschichtet.
Bei allen Modulen in den Oberflächen Tranché Scuro, Tranché Chiaro, Soft Pine und Esche Weiss ist die Rückwand Tortora melaminbeschichtet.
Schubladen: Seiten in Metall mit Soft Close System.
Einlegeböden: aus Glas, Halterungen aus Metall.
Griffe: bei den Modulen sind keine Standardgriffe vorgesehen, diese müssen beim Auftrag mit angegeben werden.
Höhen: alle Serienmodule sind für eine Wandanhängung mit Antiaushängunssystem vorgesehen.

Idropan: matériel de particules de bois traité hydro repellent. Bord avec colle polyuréthane.

Finition bois: revêtement melaminé.
Finition mat: laquage opaque satiné.
Finition lux: laquage brillant.
Finition perlé: laquage perlé.
Finition interieur: tous les modules en bois ont finition intérieur en bois. tous les modules finition mat-lux-perlé
ont finition interiéur melaminé couleur tortora.
Tous les modules finition tranché claire et foncé, soft pine et frêne blanc ont les dos en finition melaminé couleur tortora.
Tiroirs: structure intérieure en métal et fermeture armotie.
Etagères interiéures: les étagères sont en verre avec support en métal.
Poignées: les modules n'ont pas une poignée standard. spécifier dans la commande le modèle de poignée choisi.
Hauteurs: les modules sont suspendus avec système de désaccouplement.

Mastella

BATHROOM FURNITURE

Le tonalità delle riproduzioni fotografiche sono puramente indicative. Per un’esatta scelta si deve fare riferimento al campionario colori.

The colour shades in the pictures are merely indicative. For a precise choice in is neccesary to refer to the colour samples.

Die Farbtöne der Fotos sind nicht richtungsgebend, die genaue Farbwahl sollte durch die Farbkarte erfolgen.

Les tonalités des reproductions photographiques sont purement indicatives. Pour un choix exact, faire référence aux échantillons de couleurs.

Research and development: Mastella

Concept: Sintony.com

Graphic: Sintony.com

Photo: Paolo Golumelli for Sintony

Styling: Cristina Chinellato

Select: Grafiche Antiga

Print: Grafiche Antiga

Thanks: MastellaDesign
Officinanove
Twils
Luxit